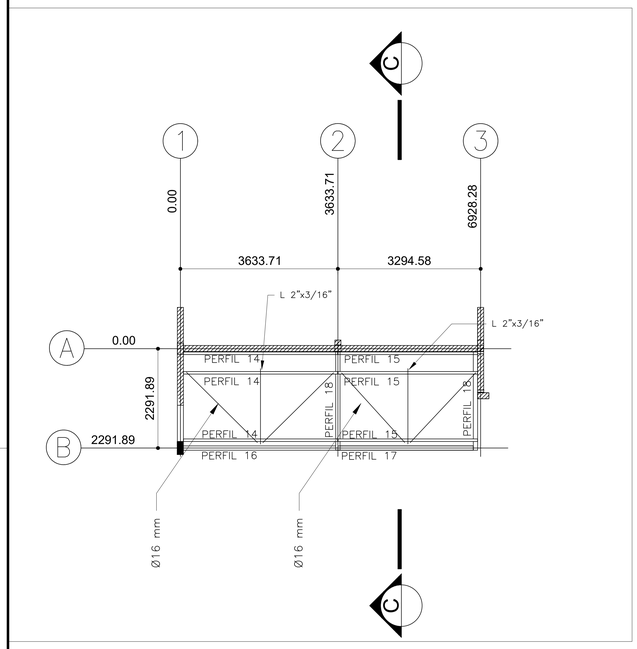

PLANTA DE COBERTURA

Escala 1:100

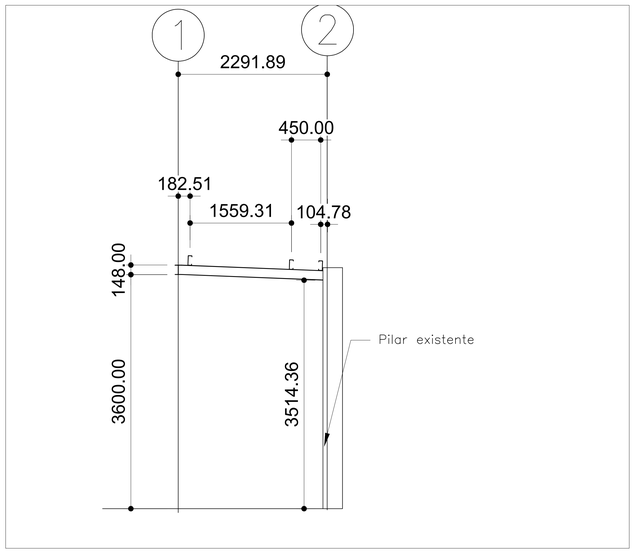

CORTE AA - PERFIS TRELIÇA

Escala 1:50

Perfil	Seção	Comprimento (mm)	Quantidade	Peso (kg/m)	Peso total (kg)
Perfil 14	Ue 150x60x17x3,0mm	3559	3	6,84	73,0
Perfil 15	Ue 150x60x17x3,0mm	3220	3	6,84	66,1
Perfil 16	W150x13	3532	1	13	45,9
Perfil 17	W150x13	3090	1	13	40,2
Perfil 18	W150x13	2177	2	13	56,6
Corrente 1	L 2"x 3/16"	3490	1	3,63	12,7
Corrente 2	Ø16	9200	1	1,57	14,444
Chapa	Chapa 300x300x16	300	2	37,68	11,304
Ligações 1	Soldas E70xx				30
Peso total (kg)					350,2

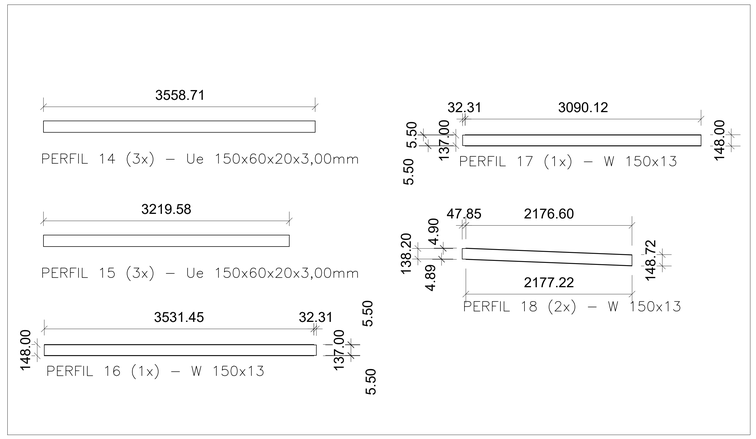

DETALHE PERFIS

Escala 1:100

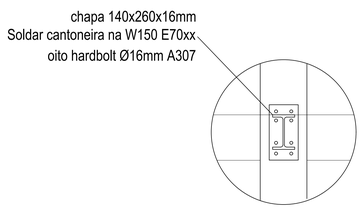

DETALHE LIGAÇÃO VIGA-PILAR EXISTENTE

Escala 1:25

NOTAS:

1 - MEDIDAS E NÍVEIS EM MILÍMETROS

2 - AÇO ASTM A36/ solda E70XX

3 - ESTE PROJETO NÃO DEVERÁ SER MODIFICADO SEM A PRÉVIA ANÁLISE E CONCORDÂNCIA DO PROJETISTA, INCORRENDO AINDA EM ISENÇÃO DE RESPONSABILIDADE DO MESMO.

Nº	DESCRIÇÃO	EMISSÃO	PROJETISTA
00	EMISSÃO INICIAL	29.02.2024	Natascha

REVISÕES

CÓDIGO	OBJETO

DOCUMENTOS DE REFERÊNCIA

LOGATTI Engenharia Ltda. - EPP
CNPJ 56.888.142/0001-91
Rua Imaculada Conceição, 1039 - Carmo CEP. 14800-190, Araraquara - SP
Telefone (16) 3332-3416 logattiltda@uol.com.br

COORDENAÇÃO / GESTÃO
ENG° FRANCISCO LOGATTI FILHO
CREA–600510807–SP

PREFEITURA DO MUNICÍPIO DE ARARAQUARA
SECRETARIA MUNICIPAL DE DESENVOLVIMENTO URBANO

Projeto: UPA CENTRAL AMÉLIA BERNARDINO CUTRALE	Processo
Objeto: PROJETO DE REFORMA E AMPLIAÇÃO	Arquivo: EM-A0-001
Título: MARQUISE ENTRADA: ESPERA PEDIÁTRICA	Folha n°: 03/03
Local: AV. MARGINAL MARIA ANTÔNIA CAMARGO DE OLIVEIRA	Data: 29/02/2024
Código	Escala: INDICADA / Revisão: 00